PODWALINA, ŚCIANY ŻELBETOWE, PRĘTY STARTOWE

skala 1:20

PODWALINA ŻELBETOWA PŻ1, L=640 mb
ŚCIANA ŻELBETOWA ZEWNĘTRZNA SŻ1, L=325 mb
ŚCIANA ŻELBETOWA WEWNĘTRZNA SŻ2, L=130 mb

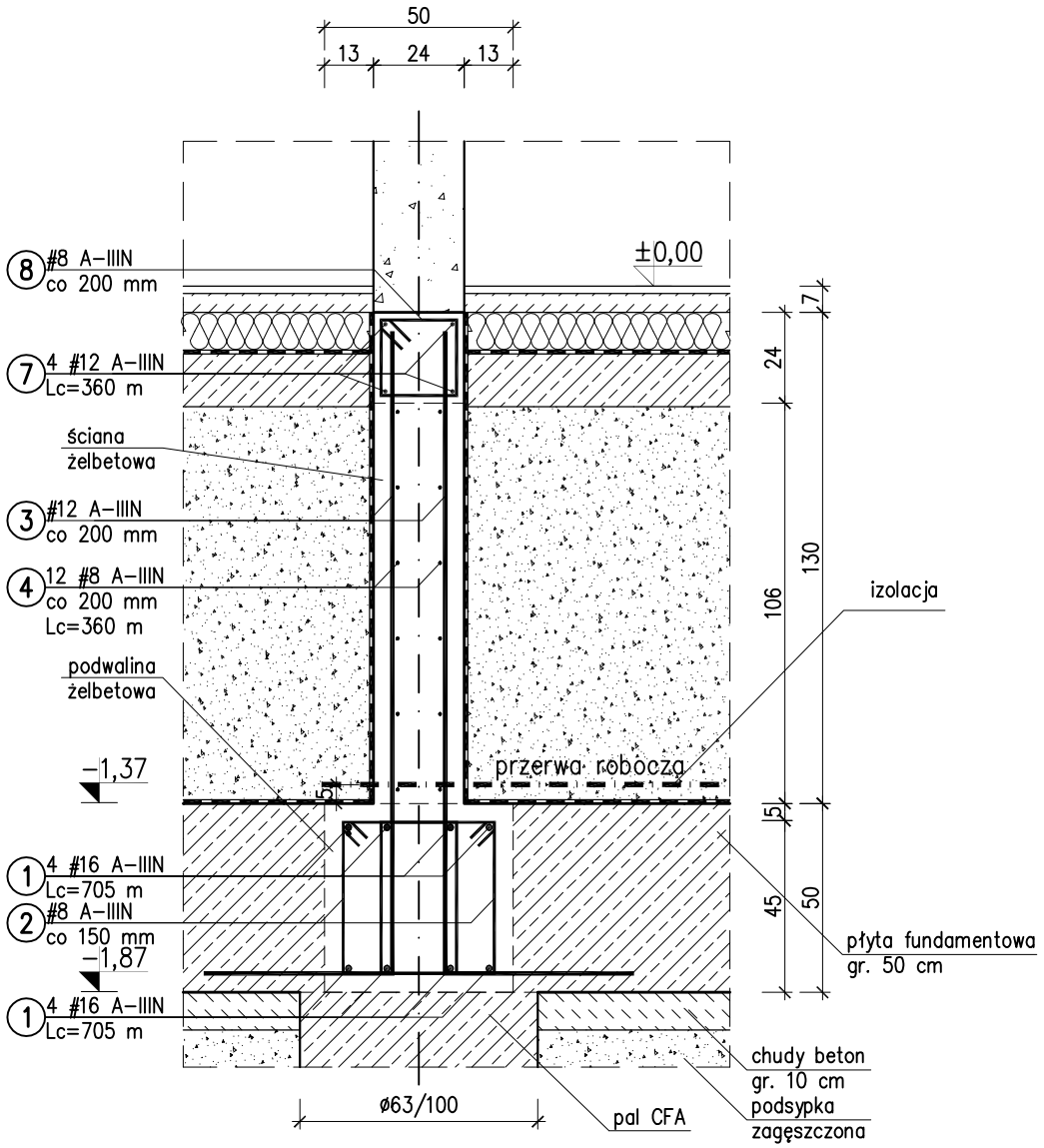

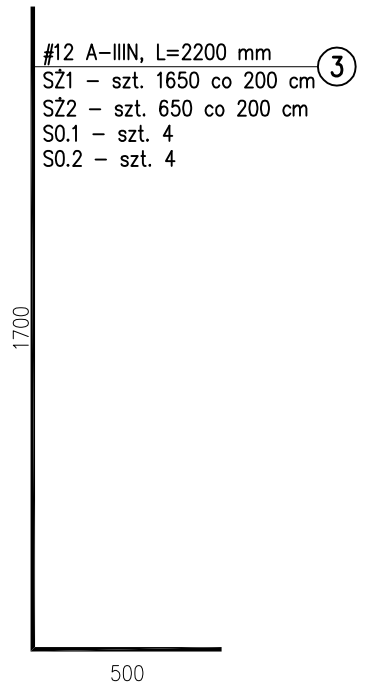

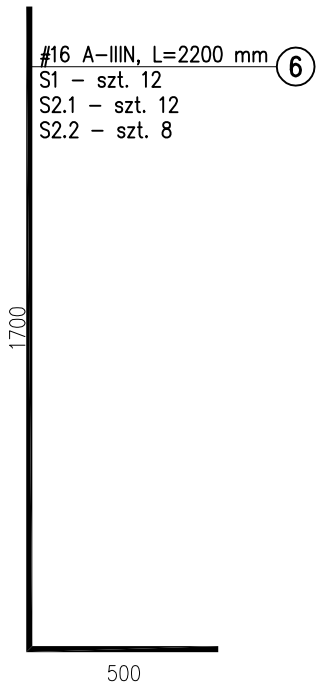

SŁUP S0.1 (S0.2)
szt. 2 (2)

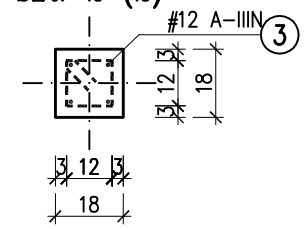

SŁUP S1
szt. 12

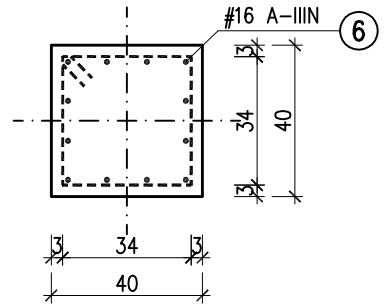

SŁUP S2.1
szt. 2

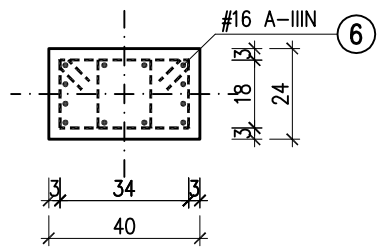

SŁUP S2.2
szt. 1

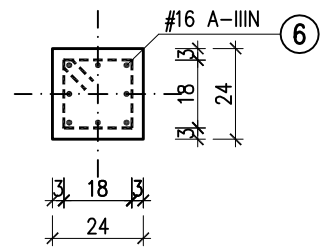

BETON: C40/50 W8 F150 (B50)
STAL ZBROJENIOWA: A-IIIN
OTULINA ZBROJENIA:
Cc=5,0cm; Cc=3,0cm

Poziom posadowienia fundamentów:
−11,87m = −10,02m n.p.m.

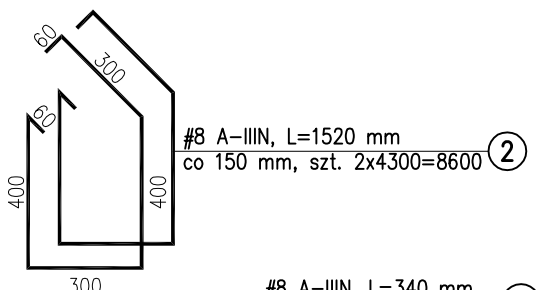

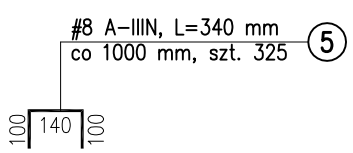

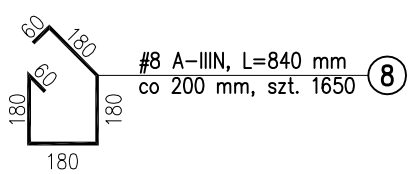

UWAGI:

1. Wymiary poszczególnych pretów zbrojeniowych podano w mm.
2. Wszystkie wymiary sprawdzić na placu budowy.
3. Dane w nawiasach odnoszą się do elementów podanych w nawiasach.
4. Pręty zbrojeniowe nr 4. oraz 5. odnoszą się do ściany żelbetowej zewnętrznej SŻ1.
5. Na etapie wykonania fundamentów należy wyprowadzić pręty startowe ściany żelbetowej wewnętrznej SŻ2, słupów i schodów (pręty nr 3. oraz 6.)
6. Dopuszcza się połączenie prętów na zakład min. 50 cm, pręty sąsiadujące nie mogą być łączone w tych samych miejscach, lecz mijankowo.
7. Ewentualne nieścisłości należy konsultować z Projektantem.

NAZWA I ADRES OBIEKTU: **BUDYNEK ADMINISTRACJI PUBLICZNEJ - BUDYNEK URZĘDU MIEJSKIEGO Z BIBLIOTEKĄ, SIEDZIBĄ MTBS I OŚRODKIEM POMOCY SPOŁECZNEJ WRAZ Z ZAGOSPODAROWANIEM TERENU, PARKINGIEM I NIEZBĘDNĄ INFRASTRUKTURĄ TECHNICZNĄ W MIĘDZYZDROJACH dz. nr 568/17, obręb 0019 Międzyzdroje**	PRACOWNIA PROJEKTOWA **ARCHidea** Szczecin 70-542, Rynek Sienny 3/5 tel. (91) 812-19-68, 605-076-661
INWESTOR: **"NOWE CENTRUM" Sp. z o.o. ul. Niepodległości 10a 72-500 Międzyzdroje**	BRANŻA: KONSTR. / SKALA: 1:20
TEMAT RYSUNKU: **PODWALINA, ŚCIANY ŻELBETOWE, PRĘTY STARTOWE**	FAZA: PROJEKT WYKONAWCZY
PROJEKTOWAŁA: *mgr inż. JUSTYNA JUST upr. nr 204/Sz/93; 7/Sz/99*	NUMER RYSUNKU: K5
SPRAWDZIŁ: *mgr inż. KONRAD ROSZAK upr. nr ZAP/0031/POOK/06*	
OPRACOWALI: *mgr inż. BEATA JUCHIMUK, inż. KAROL FEDEROWICZ*	DATA: STYCZEŃ 2017

WSZELKIE PRAWA ZASTRZEŻONE
Kopiowanie, publikacje oraz wszelkie inne formy wykorzystania projektu bez zgody autora będą naruszeniem przepisów wynikających z Ustawy o Ochronie Praw Autorskich.